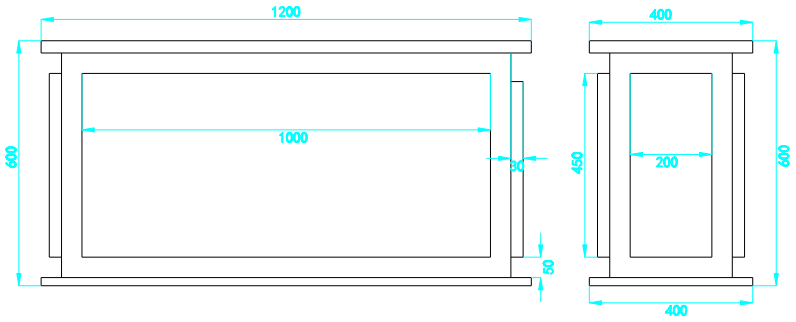
1200
1000
600
30
50
400
200
450
600
400

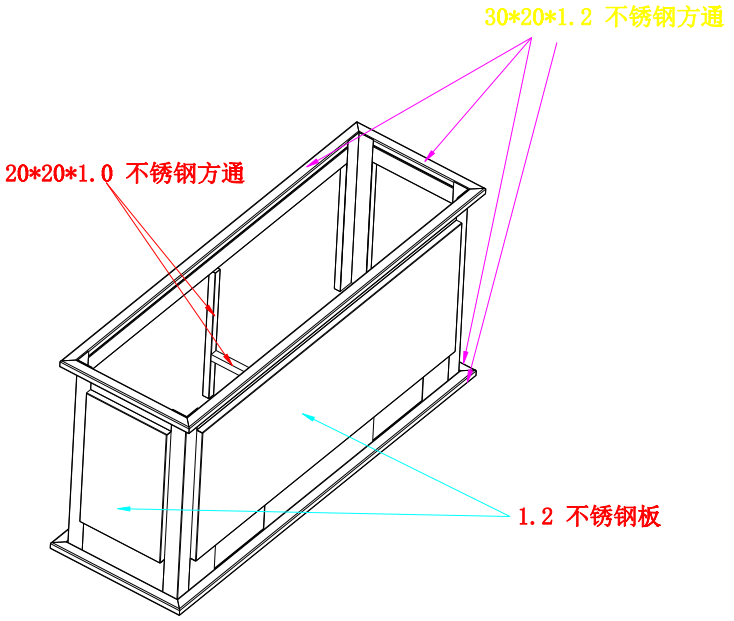
30*20*1.2 不锈钢方通
20*20*1.0 不锈钢方通
1.2 不锈钢板

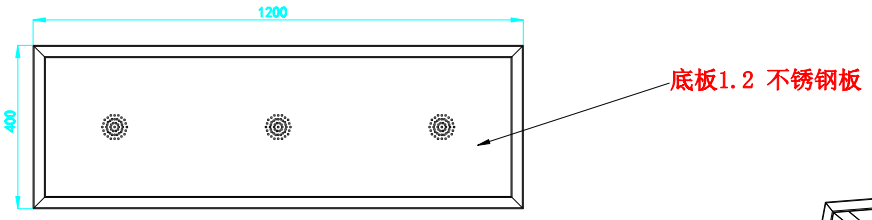
1200
400
底板1.2 不锈钢板

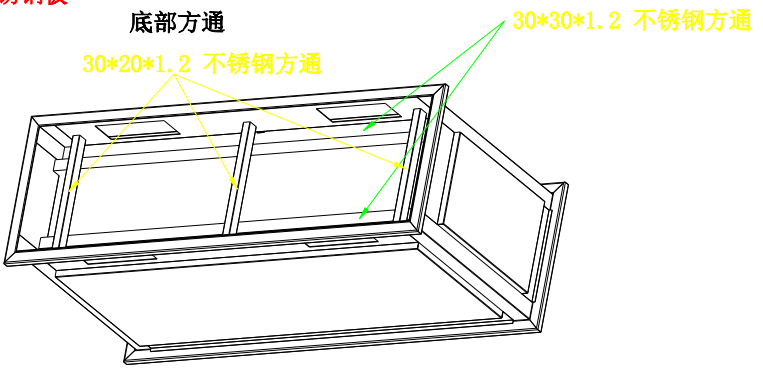
底部方通
30*30*1.2 不锈钢方通
30*20*1.2 不锈钢方通